Kit Solar 3000 W 24 V 6600 Wh/día 660 Ah OPZS

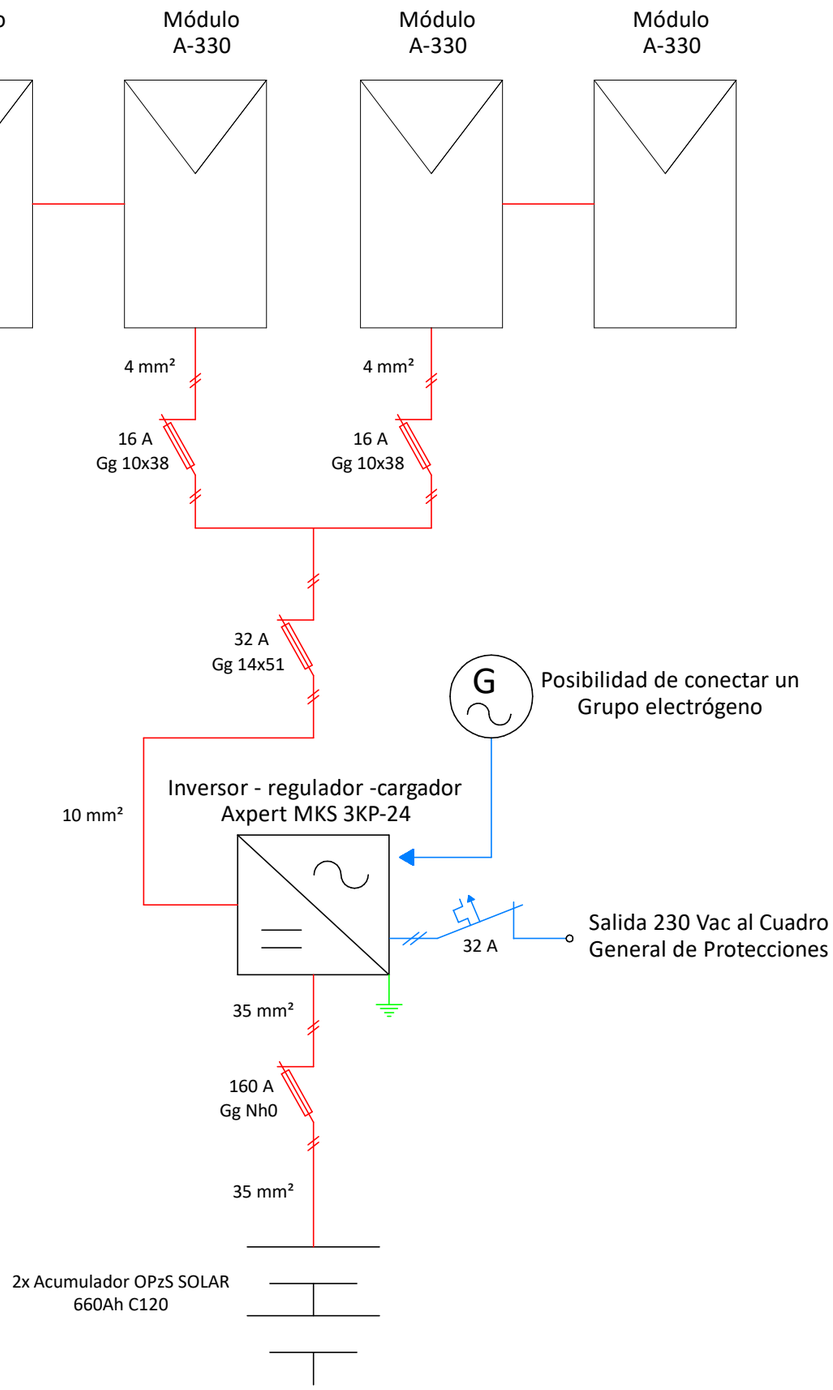

REVISION	MODIFICACIONES	FECHA	REALIZADO POR:	VERIFICADO
--	-	06/03/2019	J.Gieure	

atersa grupo elecnor

PROYECTO: --

CLIENTE: -

Nº DE PROYECTO: -

SITUACION: -- -

NOMBRE DEL PLANO: Kit Solar 3000 W 24 V 6600 Wh/día 660 Ah OPZS

Nº DE PLANO: --

FECHA: --

ESCALA: -