Kit 5000 W 48 V 14625Wh/día Batería Lit i o Permanente

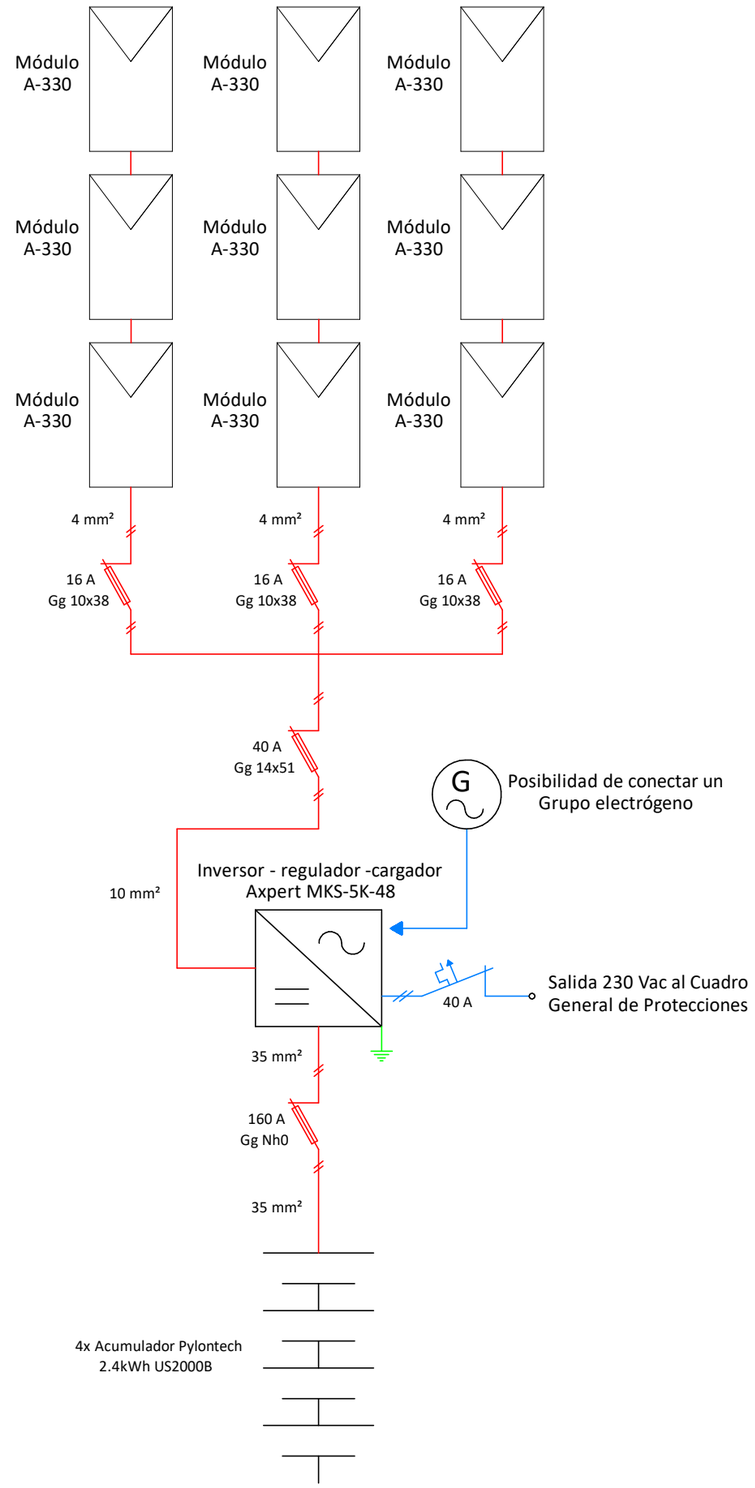

REVISION	MODIFICACIONES	FECHA	REALIZADO POR:	VERIFICADO
--	-	20/02/2019	J.Gieure	

atersa grupo elecnor

PROYECTO: --

CLIENTE: -

Nº DE PROYECTO: -

SITUACION: -- -

NOMBRE DEL PLANO: Kit 5000 W 48 V 14625Wh/día Batería Litio Permanente

NOMBRE PLANO: --

FECHA: --

ESCALA: -