Despliegue del triángulo preensamblado y anclaje al suelo

Triángulo plegado

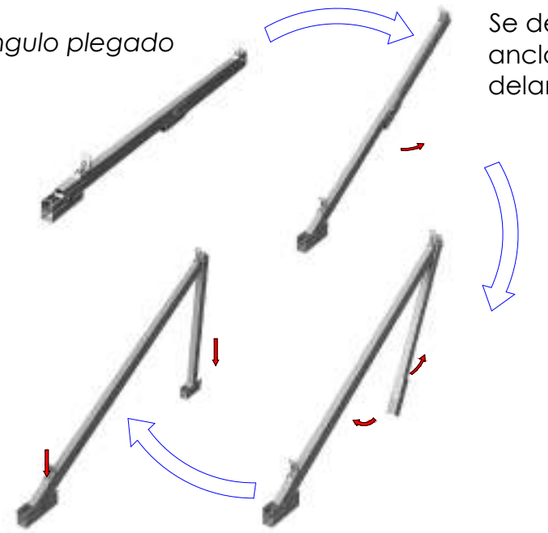

Se deben atornillar los 3 puntos de anclaje, empezando por la base delantera

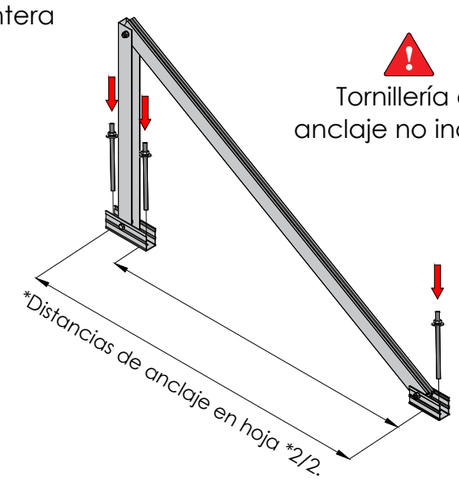

Tornillería de anclaje no incluída

Apriete de las uniones y anclaje al suelo mediante tornillo de hasta M10.

Montaje del perfil guía sobre el triángulo

Apoyar las guías sobre las fijaciones del triángulo

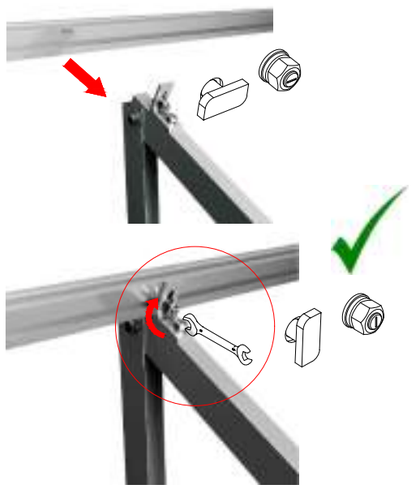

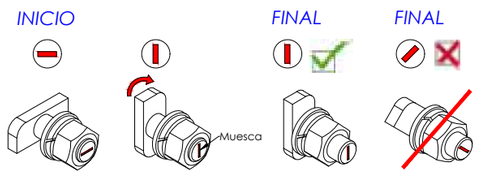

Colocar el tornillo martillo (muesca del tornillo en horizontal en el interior del perfil por la guía estrecha. Girar a la derecha hasta su tope (muesca del tornillo en vertical)

Asegurarse de que la muesca del tornillo està en posición vertical y apretar la tuerca. **¡Nuca debe quedar la muesca horizontal ni inclinada una vez apretado!**

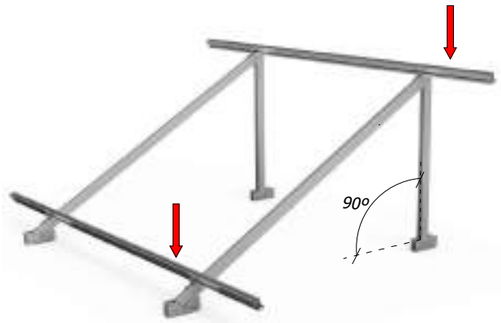

Unir los perfiles con las piezas UG1

Introducir los perfiles dentro del carril del del elemento de unión UG1 a través de las ranuras laterales.

Una vez dentro, fijar la unión con los tornillos de bloqueo, siempre a la altura de la ranura lateral.

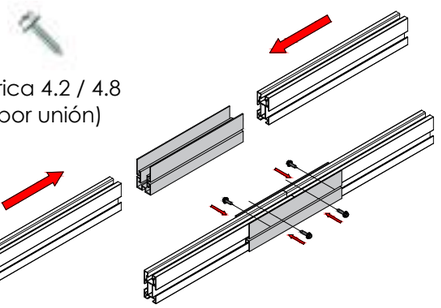

Métrica 4.2 / 4.8
(4 por unión)

Fijar arriostramientos

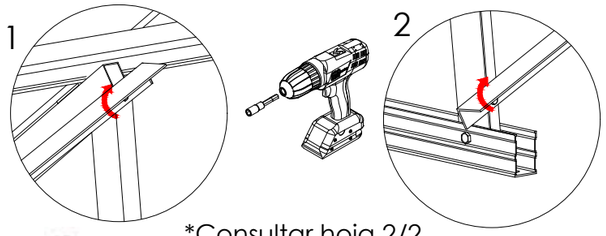

*Consultar hoja 2/2

Métrica 6.3 (2 por arriostramiento)

Ubicar los módulos sobre los perfiles

Distribuir los módulos para que su colocación sea simétrica a lo largo del soporte, dejando la misma distancia de sobrante en los extremos.

Dejar una separación entre módulos de 20 mm para poner el presor central que fijará los módulos al perfil.

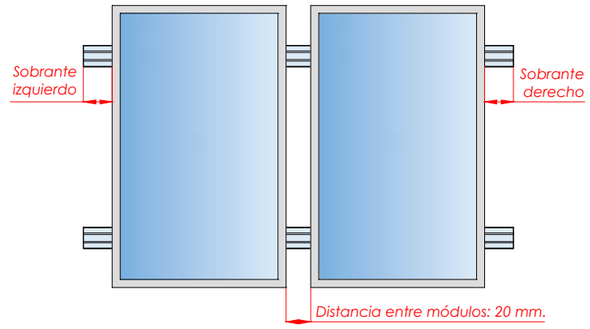

Fijación de los módulos con los presores y colocación de las tapas G1

FIJACIÓN LATERAL

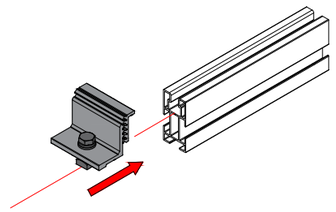

FIJACIÓN CENTRAL

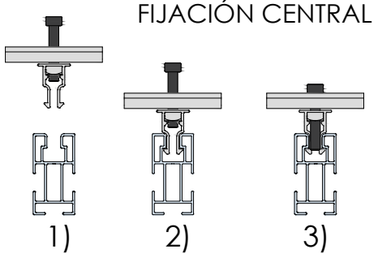

1) Alinear presor con el perfil
2) Bajar hasta hacer clic
3) Roscar el tornillo.

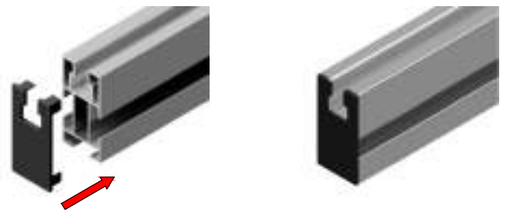

Introducir tapas G1 (x4) en los 4 perfiles extremos del kit

PLANO DE MONTAJE

Tamaño máx.
2279x1150

100% Reciclable

Marcado CE
ES19/86524

R1-01/21

Nos reservamos el derecho a realizar modificaciones en el producto en cualquier momento sin aviso previo si desde nuestro punto de vista son necesarias para la mejora de la calidad. Las ilustraciones pueden ser sólo ejemplos y, por tanto, la imagen que aparece puede diferir del producto suministrado.

Nota:

- Comprobar el buen estado de la cubierta y la capacidad portante de la misma
- Comprobar la impermeabilidad de la fijación una vez colocada

Soporte inclinado abierto para cubierta plana Vertical. 09V

1

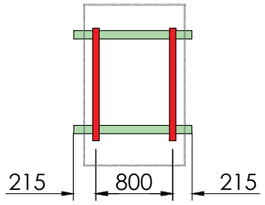

2

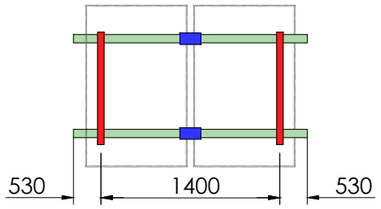

3

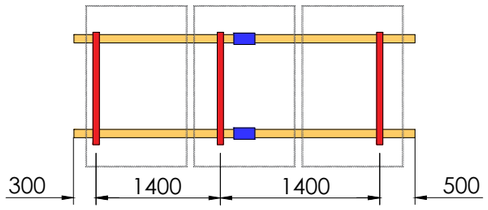

4

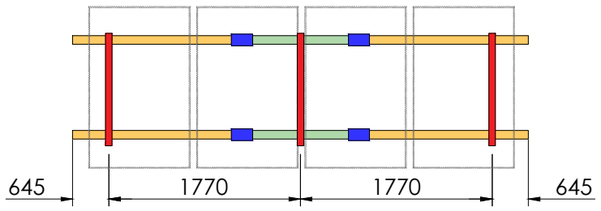

5 6 *

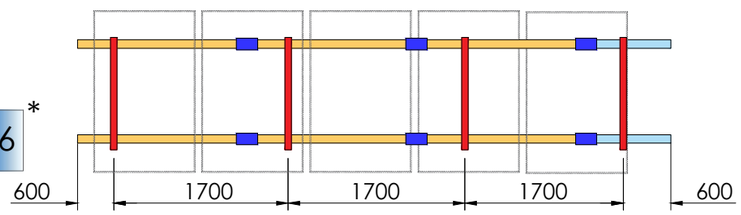

6 7 *

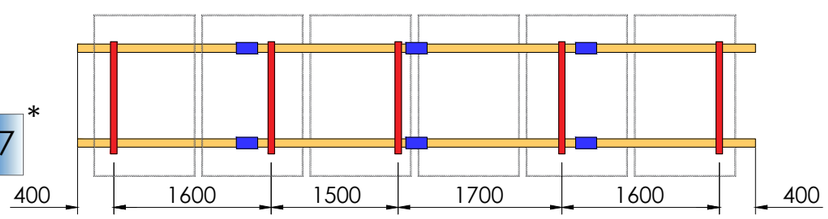

TR09V

Perfil G1 - 900

Perfil G1 - 1230

Perfil G1 - 1800

UG1

Par de apriete:

Tornillo Presor	*7 Nm*
Tornillo M8 Hexagonal	*20 Nm*
Tornillo M10 Hexagonal	*40 Nm*
Tornillo M6.3 Hexagonal	*10 Nm*
Tornillo M4.2/4.8 Hexagonal	*6 Nm*

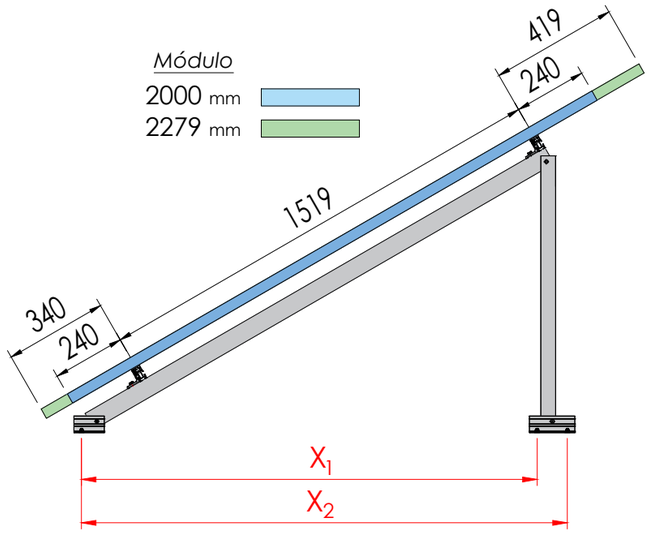

	Distancia anclajes	mm
INCLINACIÓN	15º	30º
X_1	1676	1504
X_2	1776	1604

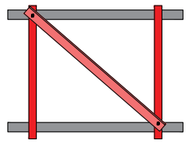

Arriostramiento para 2 triángulos

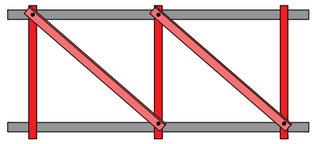

Arriostramiento para 3 triángulos

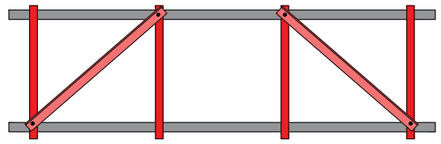

Arriostramiento para 4 o más triángulos

	TR09V	S10	S11	S08	UG1	G1 - 900	G1 - 1230	G1 - 1800
09V1	2	4	-	1	-	-	2	-
09V2	2	4	2	1	2	-	4	-
09V3	3	4	4	2	2	-	-	4
09V4	3	4	6	2	4	-	2	4
09V5 - Válido para **6** módulos de hasta **1000 mm** de ancho (El kit incluye presores para el montaje de 6 módulos)								
09V5	4	4	8 + 2	2	6	2	-	6
09V6 - Válido para **7** módulos de hasta **1000 mm** de ancho (El kit incluye presores para el montaje de 7 módulos)								
09V6	5	4	10 + 2	2	6	-	-	8

CARACTERÍSTICAS DEL MONTAJE

Marcado CE ES19/86524

Nos reservamos el derecho a realizar modificaciones en el producto en cualquier momento sin aviso previo si desde nuestro punto de vista son necesarias para la mejora de la calidad. Las ilustraciones pueden ser sólo ejemplos y, por tanto, la imagen que aparece puede diferir del producto suministrado.